Terex Challenger 3180

City Lifting
CRANE HIRE SPECIALISTS

60 t All Terrain Crane

www.citylifting.co.uk

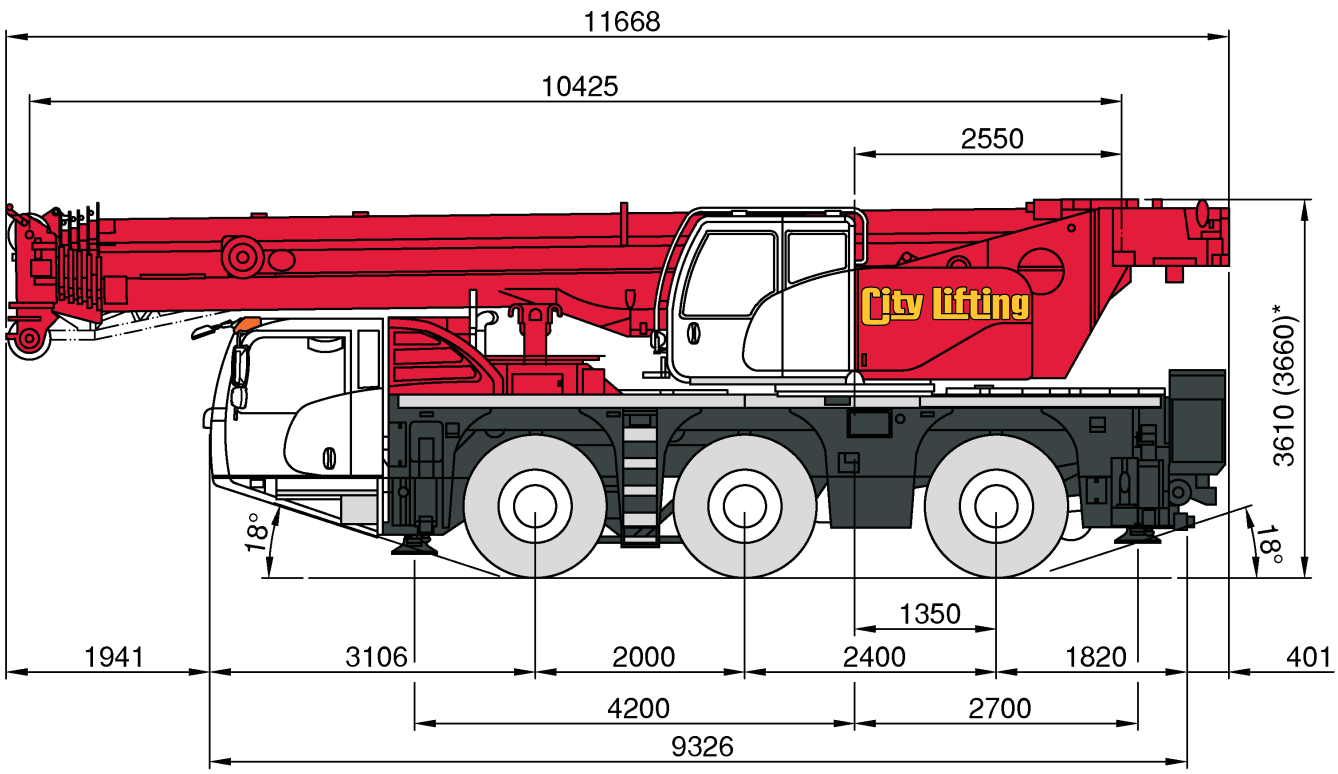

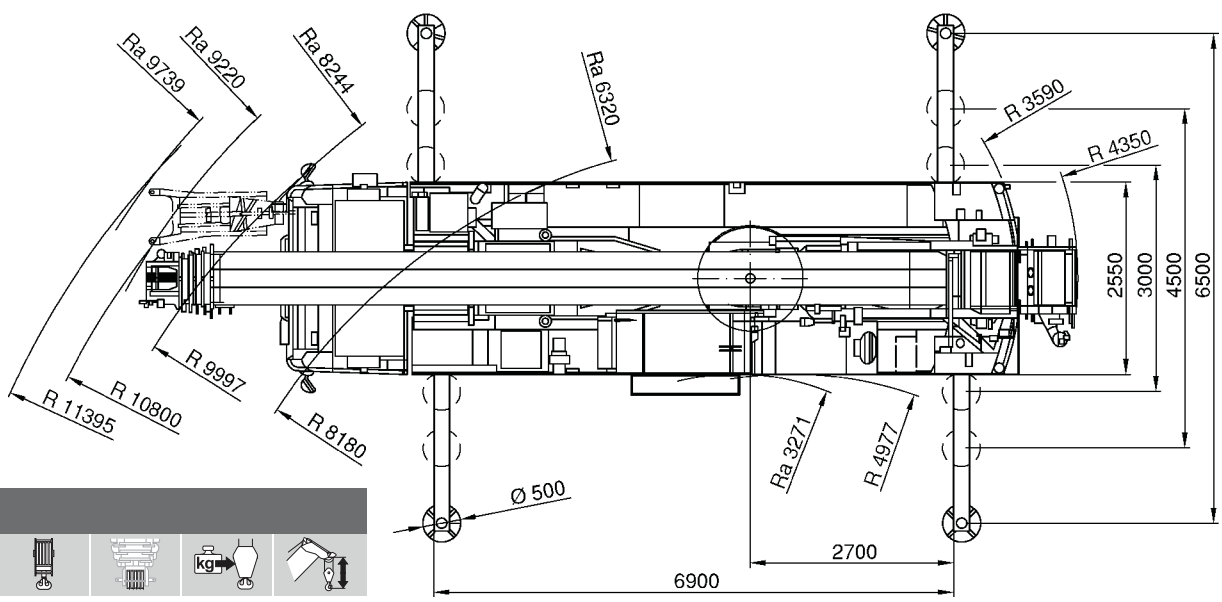

1	16,8	8-0-18	3	170 kg	1,00 m
3	20,0	20-1-18	3	300 kg	1,80 m
6	39,5	50-3-18	3	550 kg	1,80 m

	Total							
15,5 t	46 t	6 x 6 x 6	265 kW	445/95R25	50-3-18	12,1 t	16 m	0,8 t

DISCLAIMER: Product introduction sheet supplied for reference purposes. Please see supplied USB stick or www.citylifting.co.uk for manufacturer detailed technical specification including reduced outrigger chart options. Please contact the City Lifting Hire Team for Outrigger Loading and Spreader Mat options.

Tel: 01708 805550 | **Fax:** 01708 805558 | **Email:** hire@citylifting.co.uk

9 Juliette Way Purfleet Industrial Park
South Ockendon, Essex RM15 4YD

Working Range - Main Boom (Full CWT/Outriggers)

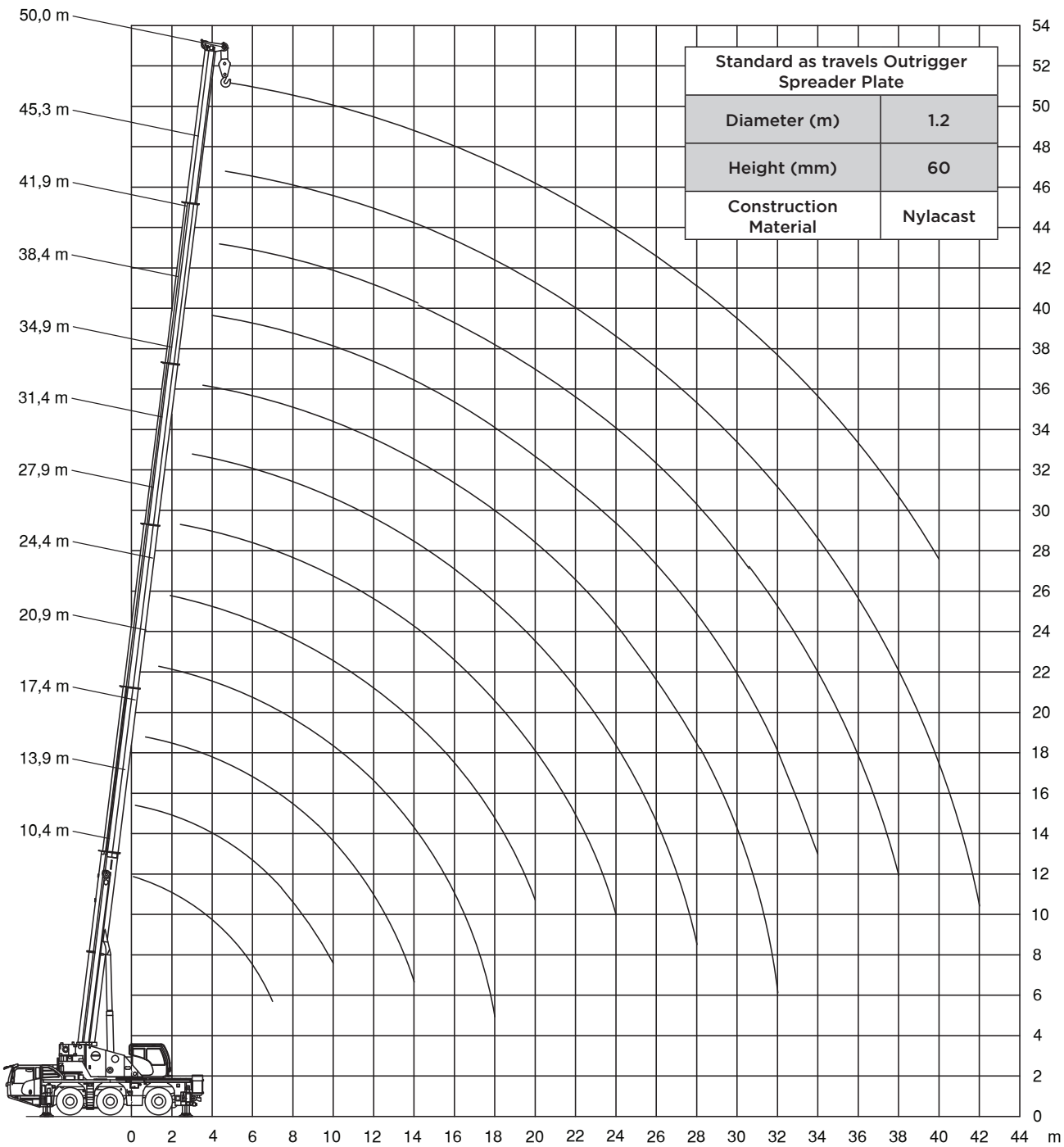

Standard as travels Outrigger Spreader Plate	
Diameter (m)	1.2
Height (mm)	60
Construction Material	Nylacast

DISCLAIMER: Product introduction sheet supplied for reference purposes. Please see supplied USB stick or www.citylifting.co.uk for manufacturer detailed technical specification including reduced outrigger chart options. Please contact the City Lifting Hire Team for Outrigger Loading and Spreader Mat options.

Tel: 01708 805550 | **Fax:** 01708 805558 | **Email:** hire@citylifting.co.uk

9 Juliette Way Purfleet Industrial Park
South Ockendon, Essex RM15 4YD

Capacity Charts - Main Boom

12,1 t | **6,90 x 6,50 m** | **360°** | **265 kW*** | **ISO**

m	0° 10,4 m	10,4 m	13,9 m	17,4 m	20,9 m	24,4 m	27,9 m	31,4 m	34,9 m	38,4 m	41,9 m	45,4 m	50,0 m	m
	t	t	t	t	t	t	t	t	t	t	t	t	t	
	60,0**	-	-	-	-	-	-	-	-	-	-	-	-	
3	39,5	39,5	39,5	39,5	38,6	-	-	-	-	-	-	-	-	3
4	38,2	37,9	36,6	34,9	34,1	31,1	29,2	-	-	-	-	-	-	4
5	33,5	32,4	32,3	31,0	29,9	27,9	26,3	18,8	-	-	-	-	-	5
6	29,3	28,1	28,6	27,7	26,7	25,7	23,7	17,2	15,5	-	-	-	-	6
7	24,5	24,3	24,9	25,0	24,1	23,7	21,2	16,4	14,1	12,4	-	-	-	7
8	-	-	21,4	21,5	21,3	21,2	19,1	15,6	13,0	11,5	10,0	-	-	8
9	-	-	17,8	18,5	18,5	18,2	17,1	14,7	12,0	10,7	9,6	8,2	-	9
10	-	-	15,3	15,6	15,6	15,4	15,0	14,0	11,0	10,0	9,3	8,0	5,9	10
12	-	-	-	11,8	11,8	11,5	11,9	11,6	9,7	8,6	8,2	7,6	5,8	12
14	-	-	-	9,3	9,3	9,6	9,4	9,1	8,7	7,7	7,2	6,9	5,6	14
16	-	-	-	-	7,9	7,8	7,6	7,5	7,5	6,8	6,5	6,2	5,2	16
18	-	-	-	-	6,6	6,6	6,3	6,5	6,2	6,2	5,7	5,6	4,7	18
20	-	-	-	-	-	5,6	5,7	5,5	5,3	5,2	5,1	4,9	4,3	20
22	-	-	-	-	-	-	4,9	4,7	4,7	4,4	4,3	4,1	4,0	22
24	-	-	-	-	-	-	4,2	4,2	4,0	3,9	3,7	3,5	3,5	24
26	-	-	-	-	-	-	-	3,7	3,5	3,4	3,1	2,9	2,9	26
28	-	-	-	-	-	-	-	3,2	3,1	2,9	2,7	2,7	2,4	28
30	-	-	-	-	-	-	-	-	2,7	2,5	2,3	2,3	2,0	30
32	-	-	-	-	-	-	-	-	2,3	2,2	2,0	1,9	1,7	32
34	-	-	-	-	-	-	-	-	-	1,9	1,9	1,7	1,4	34
36	-	-	-	-	-	-	-	-	-	-	1,6	1,4	1,1	36
38	-	-	-	-	-	-	-	-	-	-	1,4	1,2	0,9	38
40	-	-	-	-	-	-	-	-	-	-	-	1,0	0,7	40
42	-	-	-	-	-	-	-	-	-	-	-	0,8	-	42
1)	14,2	14,2	10,4	8,0	6,5	4,9	3,9	3,1	2,3	1,6	1,3	0,7	0	1)

12,1 t | **6,90 x 4,50 m** | **360°** | **265 kW*** | **ISO**

m	10,4 m	13,9 m	17,4 m	20,9 m	24,4 m	27,9 m	31,4 m	34,9 m	38,4 m	41,9 m	45,4 m	50,0 m	m
	t	t	t	t	t	t	t	t	t	t	t	t	
3	39,5	39,5	39,5	38,6	-	-	-	-	-	-	-	-	3
4	33,4	33,8	33,8	33,8	31,1	29,2	-	-	-	-	-	-	4
5	28,0	28,5	28,6	26,9	25,5	23,2	18,8	-	-	-	-	-	5
6	20,9	22,0	22,4	22,4	20,6	18,8	17,2	15,5	-	-	-	-	6
7	16,0	16,9	17,3	17,2	17,0	16,4	15,4	13,7	12,4	-	-	-	7
8	-	13,6	13,9	13,9	14,3	14,0	13,2	12,2	11,3	10,0	-	-	8
9	-	11,3	11,5	11,9	11,9	11,6	11,3	11,2	10,3	9,6	8,2	-	9
10	-	9,5	10,0	10,2	10,1	9,9	10,0	9,7	9,3	8,7	8,0	5,9	10
12	-	-	7,6	7,7	7,8	7,7	7,7	7,6	7,4	7,2	6,7	5,8	12
14	-	-	6,0	6,1	6,2	6,1	6,1	6,0	5,8	5,6	5,4	5,2	14
16	-	-	-	4,9	5,0	5,0	4,9	4,8	4,7	4,7	4,5	4,2	16
18	-	-	-	4,1	4,2	4,1	4,1	4,0	3,8	3,9	3,7	3,5	18
20	-	-	-	-	3,5	3,5	3,4	3,3	3,2	3,2	3,0	2,8	20
22	-	-	-	-	-	2,9	2,9	2,8	2,7	2,7	2,5	2,3	22
24	-	-	-	-	-	2,5	2,5	2,3	2,2	2,2	2,1	1,8	24
26	-	-	-	-	-	-	2,1	2,0	1,9	1,9	1,7	1,5	26
28	-	-	-	-	-	-	1,8	1,7	1,6	1,6	1,4	1,2	28
30	-	-	-	-	-	-	-	1,4	1,3	1,3	1,1	0,9	30
32	-	-	-	-	-	-	-	1,2	1,1	1,1	0,9	-	32
34	-	-	-	-	-	-	-	-	0,9	0,9	-	-	34
1)	13,1	7,8	5,5	4,0	3,0	2,3	1,7	1,2	0,7	0	0	0	1)

DISCLAIMER: Product introduction sheet supplied for reference purposes. Please see supplied USB stick or www.citylifting.co.uk for manufacturer detailed technical specification including reduced outrigger chart options. Please contact the City Lifting Hire Team for Outrigger Loading and Spreader Mat options.

Tel: 01708 805550 | **Fax:** 01708 805558 | **Email:** hire@citylifting.co.uk

9 Juliette Way Purfleet Industrial Park
South Ockendon, Essex RM15 4YD

Working Range - Fly Jib (Full CWT/Outriggers)

Note: Crane travels with 16m of fly

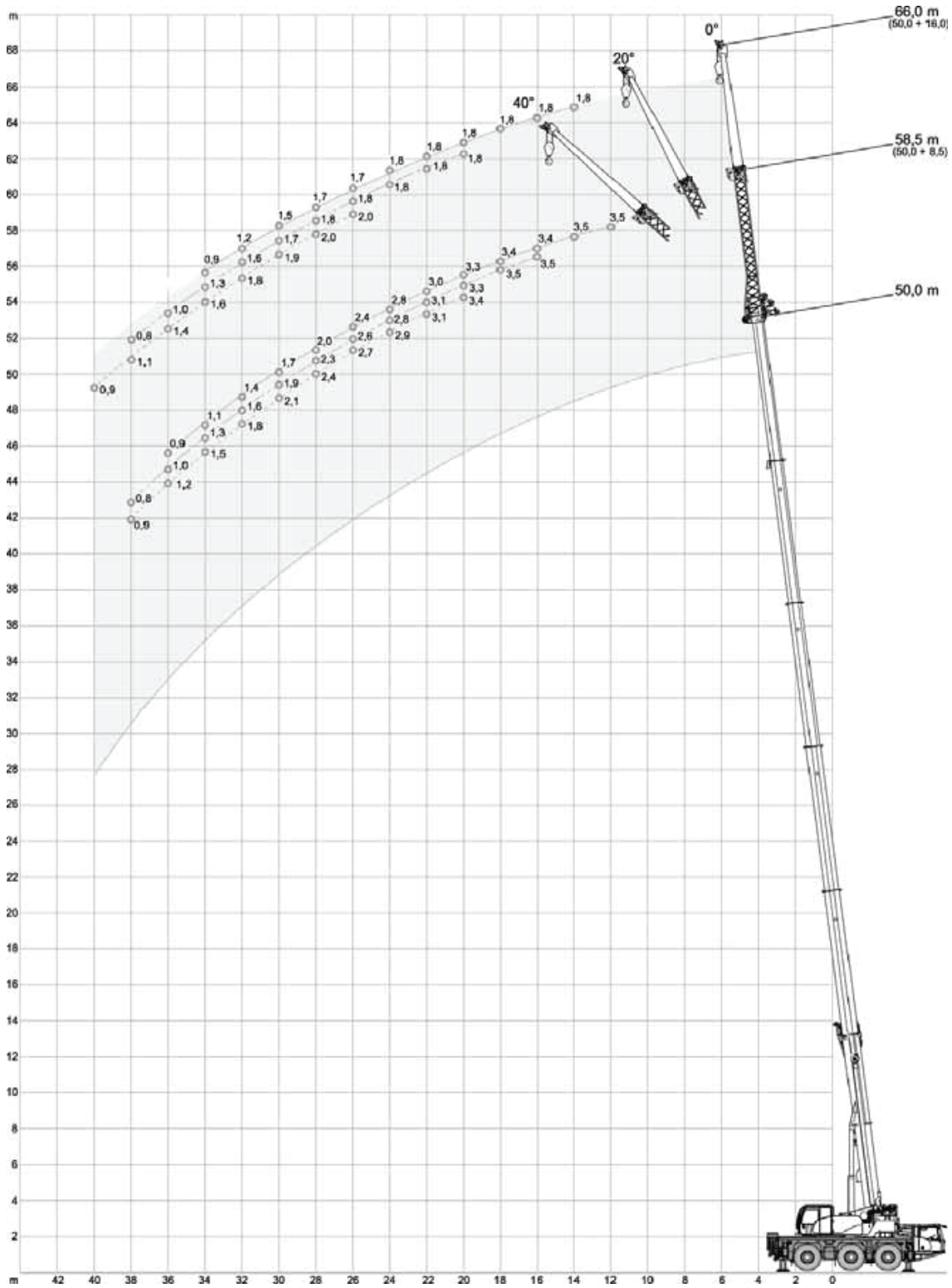

DISCLAIMER: Product introduction sheet supplied for reference purposes. Please see supplied USB stick or www.citylifting.co.uk for manufacturer detailed technical specification including reduced outrigger chart options. Please contact the City Lifting Hire Team for Outrigger Loading and Spreader Mat options.

Tel: 01708 805550 | **Fax:** 01708 805558 | **Email:** hire@citylifting.co.uk

9 Juliette Way Purfleet Industrial Park
South Ockendon, Essex RM15 4YD